VitaLight®

a brand of Hugo Lahme GmbH

Einbau- und Bedienungsanleitung VitaLight® Unterverteilung Art.-Nr. 40600250

User manual VitaLight® sub-distributor code 40600250

Instruction VitaLight® tableau divisionnaire réf. 40600250

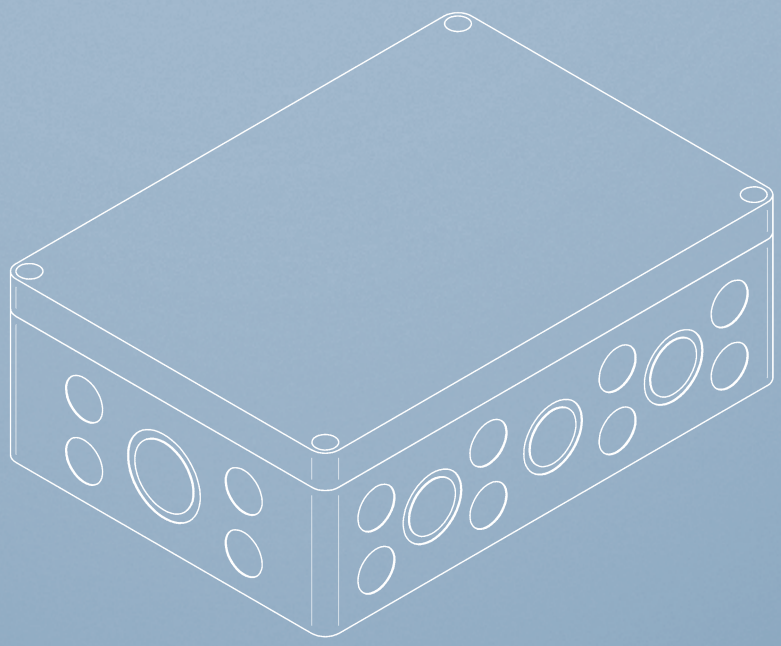

Stand 08/2013

Art.-Nr.: 578201

VitaLightD®
a brand of Hugo Lahme GmbH

Unterverteilung Art.-Nr. 40600250
Sub-distributor code 40600250
Tableau divisionnaire réf. 40600250

Für die Anwendung von fünf bis sechs 9er oder fünf bis acht 3er POWER LED 2.0 Unterwasserscheinwerfern in Verbindung mit einer Versorgungseinheit 40600050 oder 40600150.

For use of up five to six 9 or five to eight 3 POWER LED 2.0 underwater floodlights in connection with a supply unit 40600050 or 40600150.

Pour utilisation avec max. cinq à six 9 ou cinq à huit 3 POWER LED 2.0 projecteurs de piscine en connexion avec un alimentation 40600050 ou 40600150.

INSTALLATION

Die Installation darf nur von einer zugelassenen Elektrofachkraft vorgenommen werden. Die Installationsvorschriften des zuständigen EVUs und der DIN VDE 0100-702 sind zu beachten. Die Netzleitung zur Versorgungseinheit ist mit einem Querschnitt von min. 3 x 1,5 mm² zu verlegen. Nach VDE 0100, Teil 701, Abschnitt 4.1.3 muss ein FI-Fehlerstrom-Schutzschalter mit 30 mA bauseits gestellt werden. Die Einbau- und Bedienungsanleitungen der jeweiligen Unterwasserscheinwerfer / Versorgungseinheiten sind unbedingt zu beachten.

ACHTUNG! Für alle Arbeiten an der Versorgungseinheit muss die Versorgungsspannung abgeschaltet werden.

INSTALLATION

The installation shall only be carried out by admitted experts. The installation regulations of the responsible Energy Supply Company are to be followed. A cable with a cross section of at least 3 x 1.5 mm² has to be connected with the supply unit. A residual current device (RCD) with 30 mA has to be installed. It is imperative to follow the instructions in the manuals of the respective underwater spotlights / supply units.

ATTENTION! When working on the ballast, the supply voltage has to be switched off!

INSTALLATION

L'installation ne doit être effectuée que par un électricien agrée. L'installation doit être réalisée suivant les normes locales. Les câbles d'alimentation au primaire ne doivent pas avoir une section inférieure à 3 x 1,5 mm² et être protégés en amont par une protection différentielle par défaut calibrée à 30 mA. Il est indispensable de suivre impérativement les instructions des modes d'emploi des projecteurs de piscine / alimentations respectives.

ATTENTION ! Le capot de fermeture du convertisseur ne doit être ouvert que hors tension.
Pour toute intervention à l'intérieur du convertisseur le courant d'alimentation doit être coupé.

Montagehinweis

Installation der Versorgungseinheit / Unterverteilung nur in trockenen Räumen. Die Umgebungstemperatur darf 40°C nicht überschreiten.
Mindestabstand zwischen den Versorgungeinheiten / Unterverteilungen 100 mm.
Der Abstand von Unterverteilung zu Versorgungseinheit sollte so gering wie möglich sein - max. 1 m.

ACHTUNG! Tritt ein Defekt an der Versorgungeinheit / Unterverteilung auf, ist eine fachgerechte Reparatur nur durch den Hersteller zulässig.

Assembly tip

Installation of the supply unit / sub-distributor only in dry places. The surrounding temperature may not exceed 40°C.
Minimum distance between the supply units / sub-distributors: 100 mm.
The distance between supply unit and sub-distributor must be as short as possible - max. 1 m.

ATTENTION! If any defect in the supply unit / sub-distributor occurs, only a repair by the manufacturer is allowed.

Information de montage

Placer le convertisseur / tableau divisionnaire dans un endroit sec. La température ambiante ne doit pas être supérieure à 40°C.
L'espace minimum à respecter entre les convertisseurs / tableaus divisionnaires est au minimum de 100 mm.
La distance entre convertisseur et tableau divisionnaire doit être le plus court que possible - max. 1 m.

ATTENTION ! Un convertisseur / tableau divisionnaire défectueux ne peut être réparé qu'en usine du fabricant.

Eigenschaften

Das Gehäuse der Unterverteilung ist aus Polystyrol. Schutzklasse IP 54 wird nur bei fachgerechter Montage gewährleistet. Die Unterverteilung ist ausgelegt für fünf bis sechs 9er oder fünf bis acht 3er POWER LED 2.0 Unterwasserscheinwerfer in Verbindung mit einer Versorgungseinheit 40600050 oder 40600150.

Abmessung: L = 182 mm; B = 180 mm; H = 111 mm

Befestigungslöcher: 4 x Ø 6 mm

Qualities

The housing of the sub-distributor is made of polystyrene. Safety class IP54 can only be provided if the assembly is done by experts. The sub-distributor is configured for five to six 9 or five to eight 3 POWER LED 2.0 underwater floodlights in connection with a supply unit 40600050 or 40600150.

Dimension: L = 182 mm; W = 180 mm; H = 111 mm

Fixings holes: 4 x Ø 6 mm

Particularités

Le tableau divisionnaire est en polystyrène. Un degré de protection IP 54 est seulement assuré si le montage est fait par un expert agrée. Le tableau divisionnaire est conçu pour cinq à six 9 ou cinq à huit 3 POWER LED 2.0 projecteurs de piscine en connexion avec un alimentation 40600050 ou 40600150.

Dimension: L = 182 mm; l = 180 mm; H = 111 mm

Trous de fixation: 4 x Ø 6 mm

VitaLight®
a brand of Hugo Lahme GmbH

Anschlussbeispiele
Connection examples
Exemples de connexion

Anschluss von max. 6 LED 9 mit Netzteil 40600050 / Connection of max. 6 LED 9 with supply unit 40600050 / Branchement de max. 6 LED 9 avec alimentation 40600050

Art. Nr. / Code / Réf. 40600050

Art. Nr. / Code / Réf. 40600050

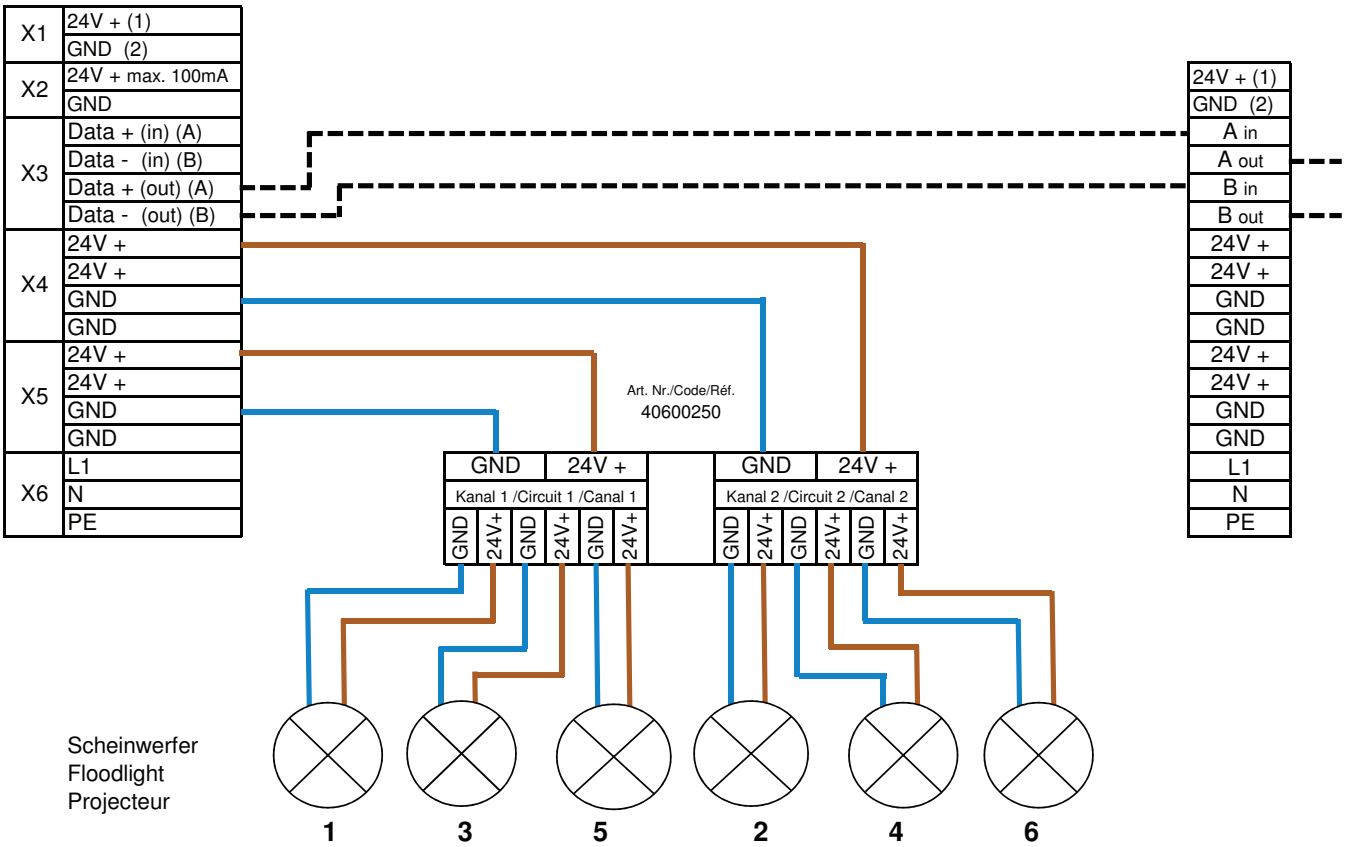

ACHTUNG! / ATTENTION! / ATTENTION!

X5: Kanal 1, Scheinwerfer 1+3+5 / Circuit 1, floodlight 1+3+5 / Canal 1, projecteur 1+3+5

X4: Kanal 2, Scheinwerfer 2+4+6 / Circuit 2, floodlight 2+4+6 / Canal 2, projecteur 2+4+6

Kanäle 1+2 müssen symetrisch belastet werden!
Circuits 1+2 must be charged symmetrically!
Les canals 1+2 doivent être chargés symétriques!

Anschluss von max. 6 LED 9 mit Vorschaltgerät 40600150 / Connection of max. 6 LED 9 with ballast 40600150 / Branchement de max. 6 LED 9 avec ballast 40600150

Art. Nr. / Code / Réf. 40600150

Art. Nr. / Code / Réf. 40600050

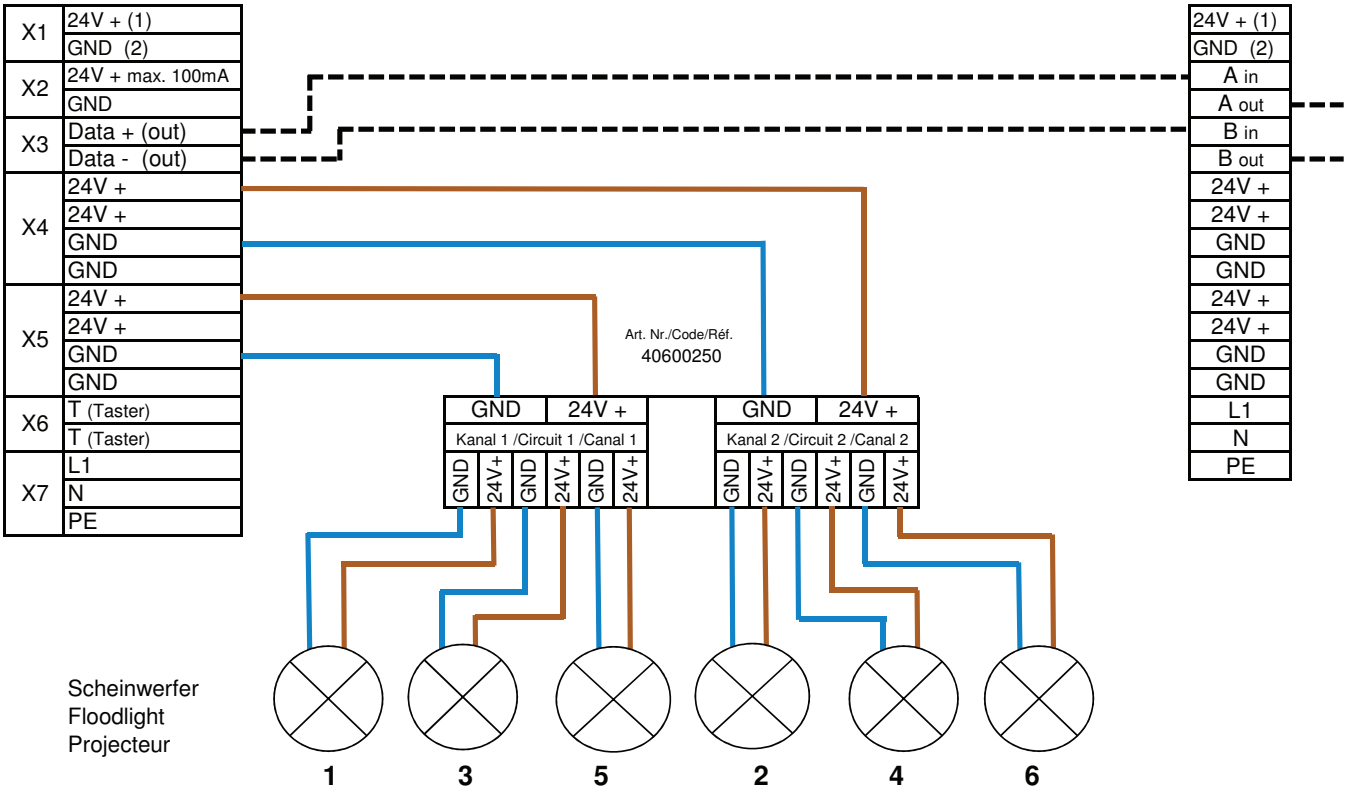

ACHTUNG! / ATTENTION! / ATTENTION!

X5: Kanal 1, Scheinwerfer 1+3+5 / Circuit 1, floodlight 1+3+5 / Canal 1, projecteur 1+3+5

X4: Kanal 2, Scheinwerfer 2+4+6 / Circuit 2, floodlight 2+4+6 / Canal 2, projecteur 2+4+6

Kanäle 1+2 müssen symetrisch belastet werden!
Circuits 1+2 must be charged symmetrically!
Les canals 1+2 doivent être chargés symétriques!

VitaLight®
a brand of Hugo Lahme GmbH

Anschluss von max. 8 LED 3 mit Netzteil 40600050 / Connection of max. 8 LED 3 with supply unit 40600050 / Branchement de max. 8 LED 3 avec alimentation 40600050

Art. Nr. / Code / Réf. 40600050

Art. Nr. / Code / Réf. 40600050

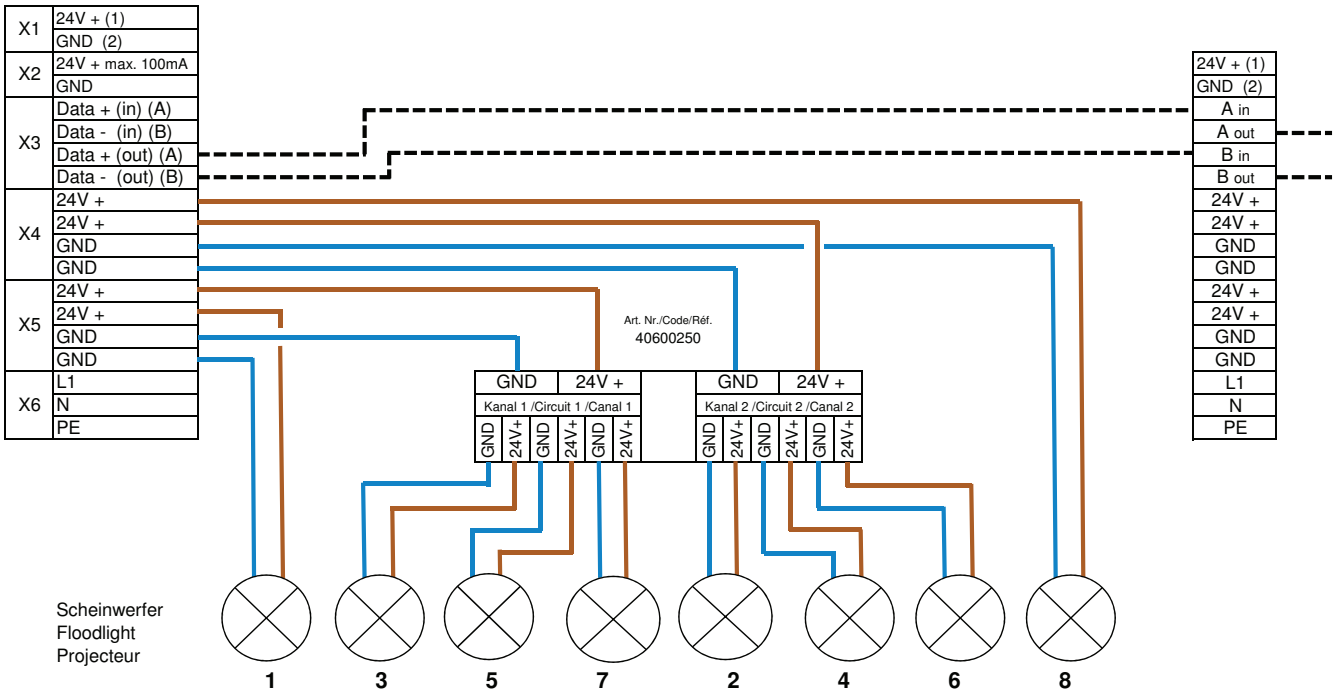

ACHTUNG! / ATTENTION! / ATTENTION!

X5: Kanal 1, Scheinwerfer 1+3+5+7 / Circuit 1, floodlight 1+3+5+7 / Canal 1, projecteur 1+3+5+7

X4: Kanal 2, Scheinwerfer 2+4+6+8 / Circuit 2, floodlight 2+4+6+8 / Canal 2, projecteur 2+4+6+8

Kanäle 1+2 müssen symetrisch belastet werden!
Circuits 1+2 must be charged symmetrically!
Les canals 1+2 doivent être chargés symétriques!

Anschluss von max. 8 LED 3 mit Vorschaltgerät 40600150 / Connection of max. 8 LED 3 with ballast 40600150 / Branchement de max. 8 LED 3 avec ballast 40600150

Art. Nr. / Code / Réf. 40600150

Art. Nr. / Code / Réf. 40600050

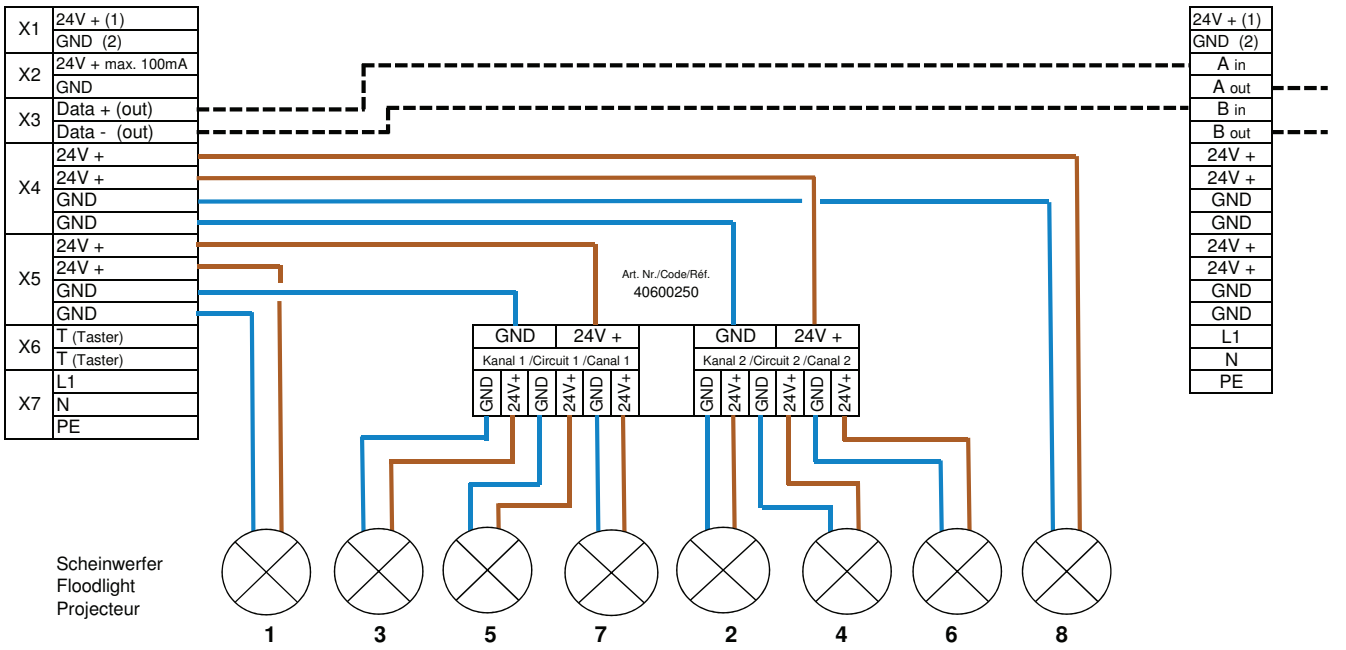

ACHTUNG! / ATTENTION! / ATTENTION!

X5: Kanal 1, Scheinwerfer 1+3+5+7 / Circuit 1, floodlight 1+3+5+7 / Canal 1, projecteur 1+3+5+7

X4: Kanal 2, Scheinwerfer 2+4+6+8 / Circuit 2, floodlight 2+4+6+8 / Canal 2, projecteur 2+4+6+8

Kanäle 1+2 müssen symetrisch belastet werden!
Circuits 1+2 must be charged symmetrically!
Les canals 1+2 doivent être chargés symétriques!

VitaLightD®
a brand of Hugo Lahme GmbH

Abbildung Unterverteilung
Illustration sub-distributor
Image du tableau divisionnaire

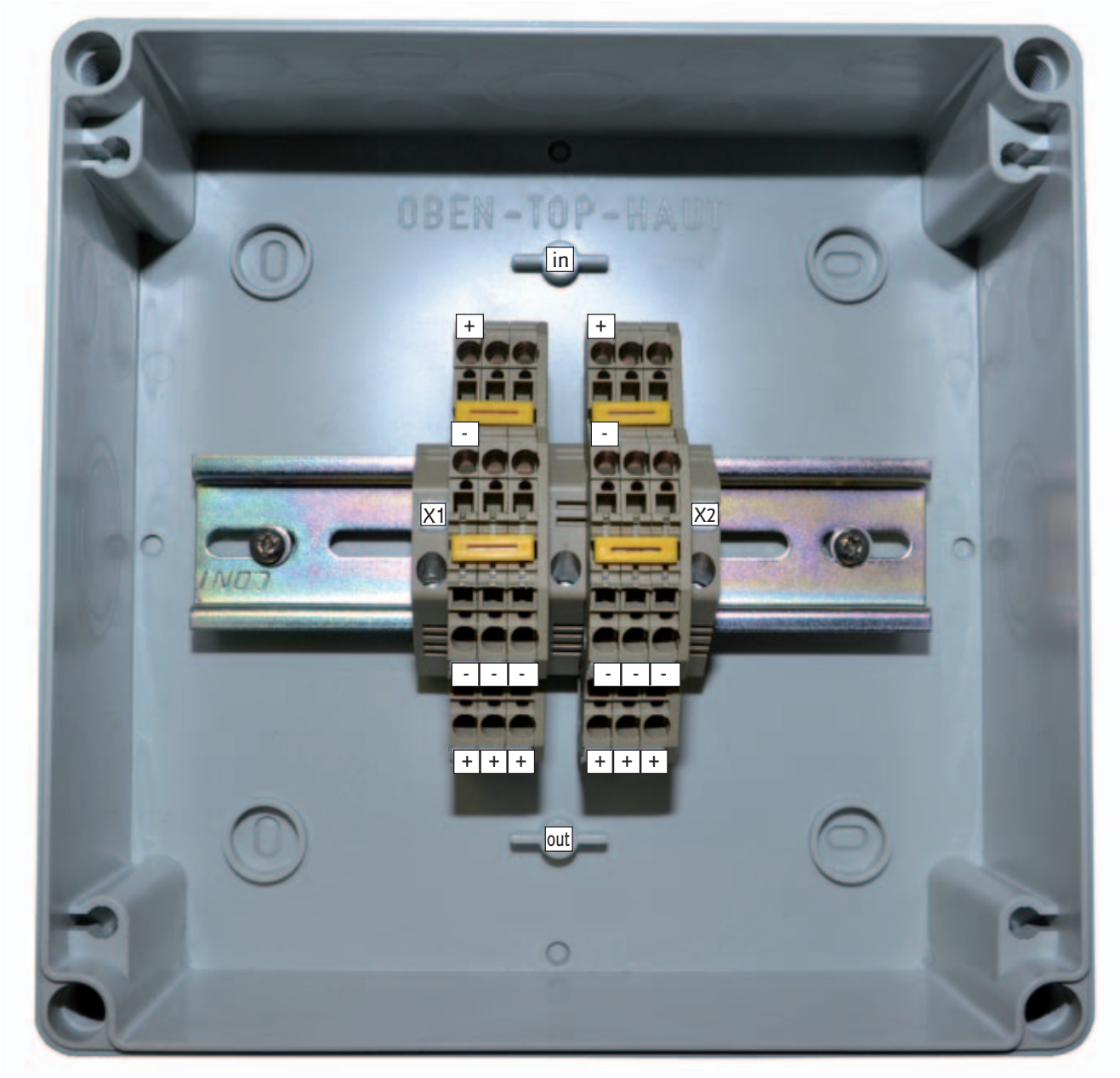

Anschlussbelegung / Connection configuration / Branchement des connections

X1 in: Kanal 1 an Versorgungseineheit X5 / Circuit 1 to supply unit X5 / Canal 1 à alimentation X5
X1 out: Scheinwerfer / Floodlight / Projecteur
X2 in: Kanal 2 an Versorgunseinheit X4 / Circuit 2 to supply unit X4 / Canal 2 à alimentation X4
X2 out: Scheinwerfer / Floodlight / Projecteur

⚠ **Achtung! / Attention! / Attention !**
Kanäle 1 + 2 müssen symmetrisch belastet werden!
Circuits 1 + 2 must be charged symmetrically!
Les canals 1 + 2 doivent être chargés symétriques !

Technische Änderungen vorbehalten | Technical amendments reserved | Modifications techniques sous réserve

VitaLightD®
a brand of Hugo Lahme GmbH

Notizen Notes

VitaLightD®
a brand of Hugo Lahme GmbH

Notizen Notes

VitaLightD®
a brand of Hugo Lahme GmbH

Notizen Notes

FitStar® VitaLight® AllFit® SpringFit®

brands of Hugo Lahme GmbH

Hugo Lahme

Perfektion in jedem Element.

Kahlenbecker Straße 2 · D-58256 Ennepetal · Germany
Telefon +49 (0) 23 33 / 96 96-0 · Telefax +49 (0) 23 33 / 96 96 46
info@lahme.de · www.lahme.de

Mitglied im bsw Bundesverband Schwimmbad & Wellness e.V.

EWA European Waterpark Association